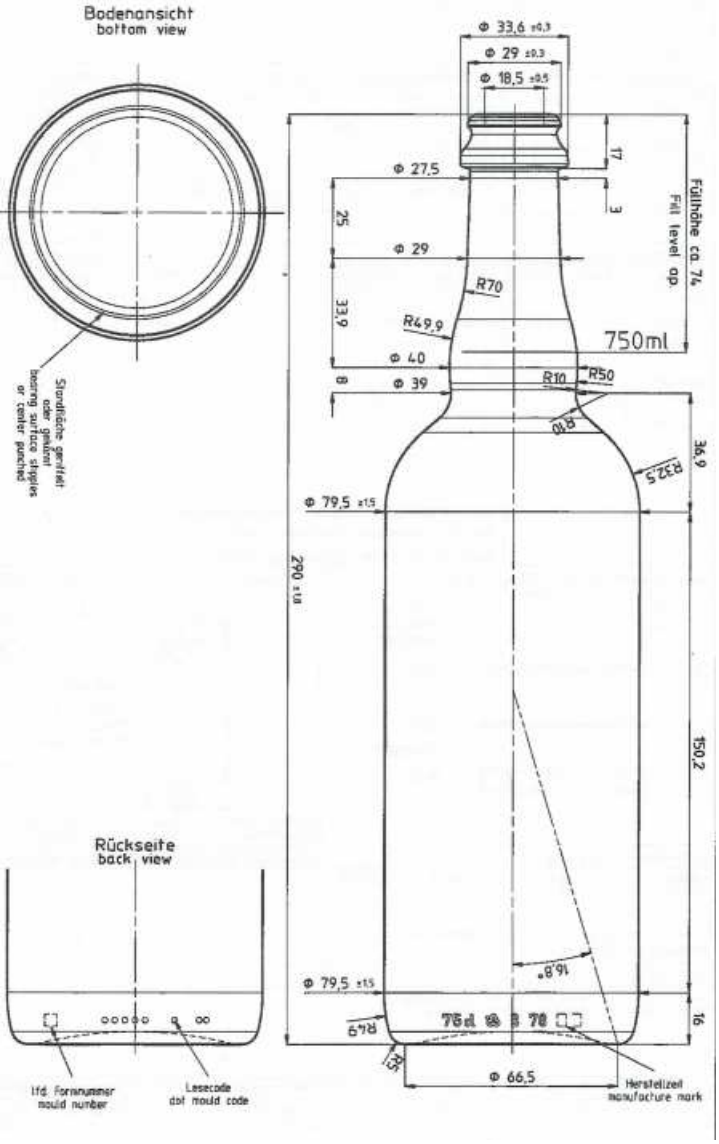Mundstück KK 29