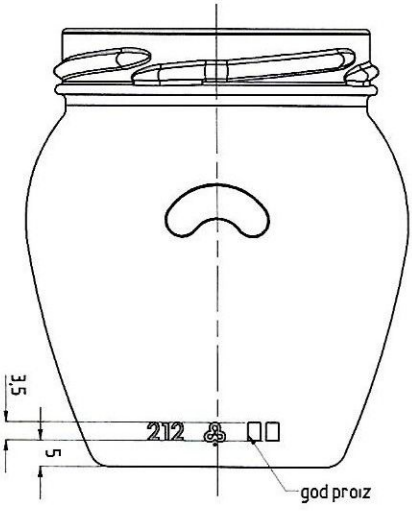
3,5
5
212
god proiz

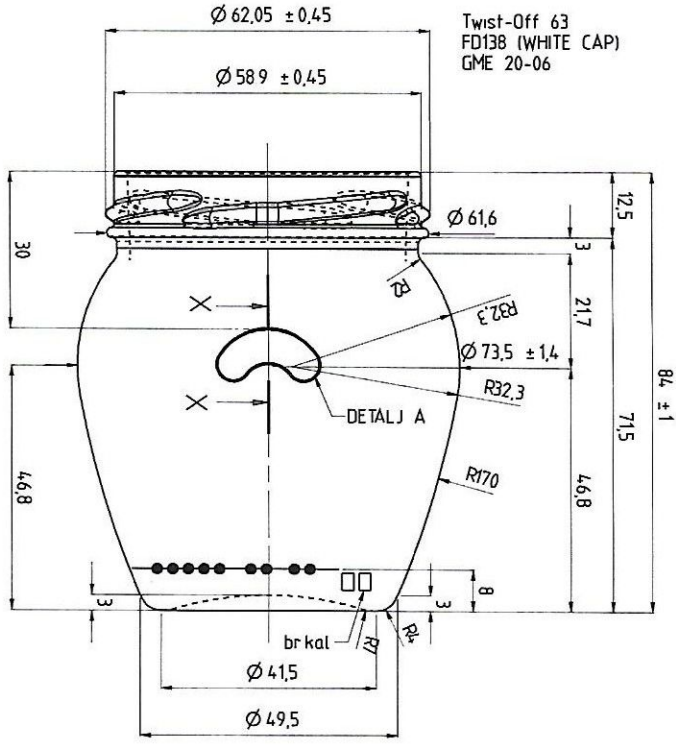
Twist-Off 63
FD138 (WHITE CAP)
GME 20-06
Ø 62,05 ±0,45
Ø 58,9 ±0,45
Ø 61,6
12,5
30
3
21,7
R2
R32,3
Ø 73,5 ±1,4
R32,3
DETALJ A
84 ±1
71,5
46,8
46,8
R170
8
3
3
br kal
R1
R4
Ø 41,5
Ø 49,5

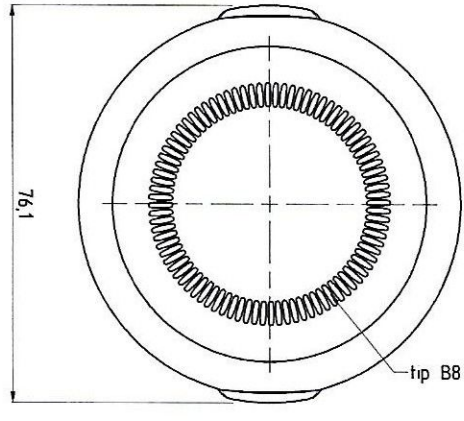
76,1
tip B8

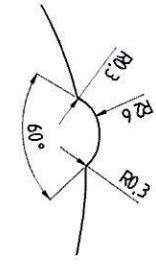
presjek X-X
SCALE 2:1
R0,3
R2,6
60°
R0,3

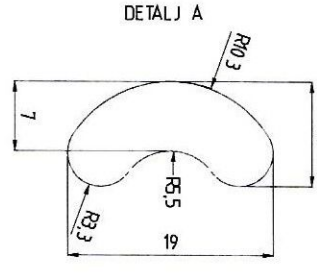
DETALJ A
R10,3
7
10
R5,5
R3,3
19